发动机控制系统(G4LD:KAPPA 1.4L T-GDI)(2) SD313-26
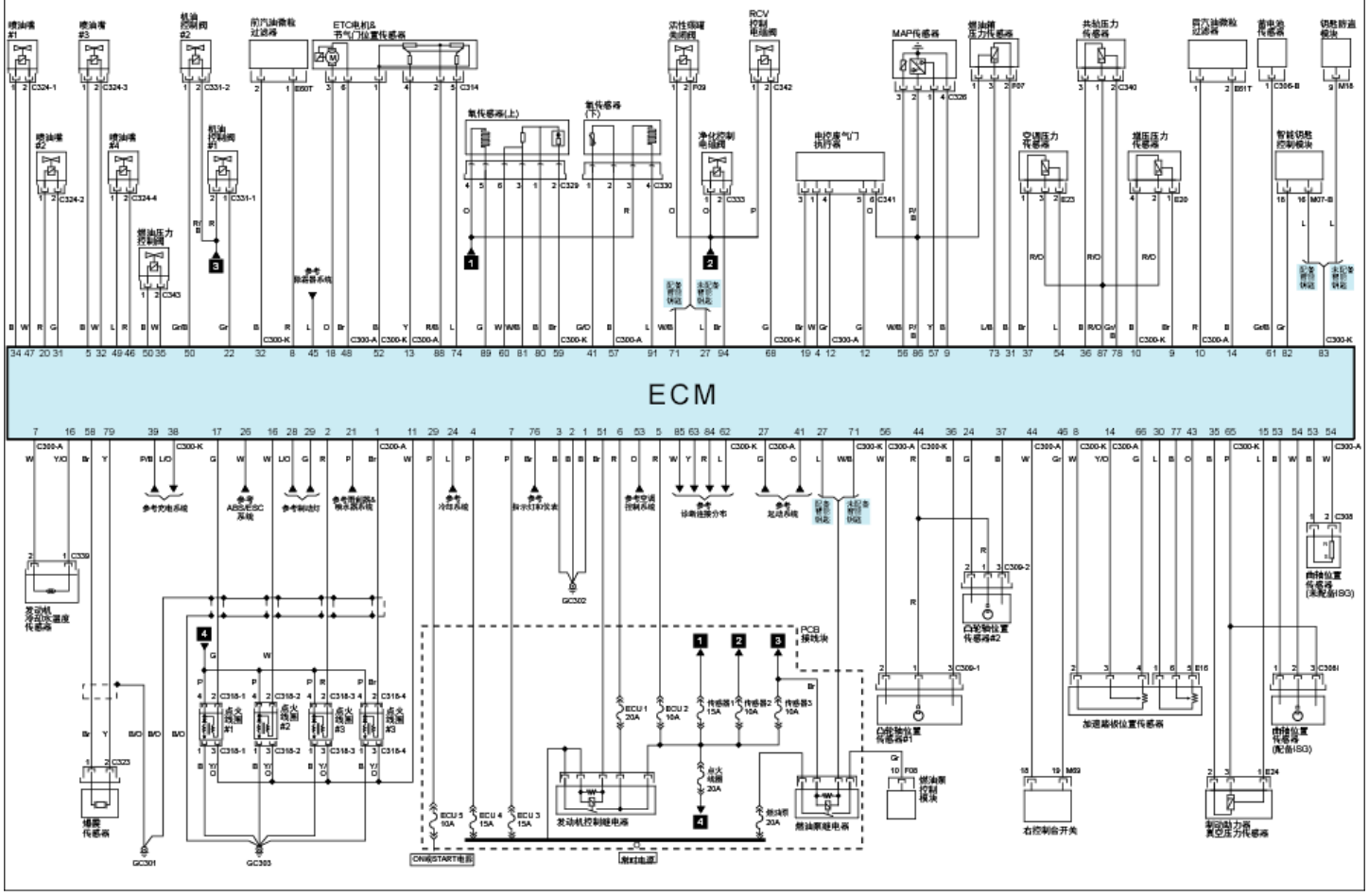
完整电路图